DE 300 FR
Einbaulautsprecher

Beschreibung

Deckeneinbaulautsprecher mit definierter, 35° nach unten gerichteter Schallabstrahlung. Der DE 300 FR wurde speziell für den Einsatz als Front-Lautsprecher (L, R, Center) ohne Beeinträchtigung des Blickfeldes in Home-Audio-Anlagen und Medienräumen entwickelt.

Durch die gewinkelte Anordnung eines 5,25"-Bass-Mitteltón-Chassis mit koaxial davor angeordnetem 1"-Hochton-Waveguide und eines zweiten 5,25"-Bass-Chassis innerhalb des Gehäuses erzeugt der DE 300 FR eine Hauptabstrahlachse von vertikal -35°. Durch die präzise Abstimmung und den definierten Abstrahlwinkel von 80° ermöglicht der DE 300 FR eine transparente Musikwiedergabe und sehr gute Sprachverständlichkeit.

Der DE 300 FR ist 3-teilig aufgebaut (Montagerahmen, Lautsprecher-Einsatz inklusive Frequenzweiche, Frontgitter).

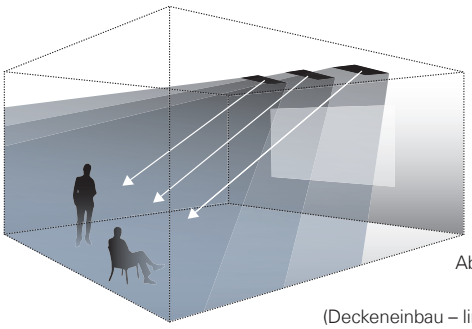

Abstrahlcharakteristik
FR-Lautsprecher
(Deckeneinbau – links, rechts, Center)

Besonderheiten

- 3-Wege-Frontlautsprecher für Deckeneinbau
- Schallabstrahlung 35° nach unten gerichtet
- 80° Abstrahlwinkel
- Sehr linearer Frequenzgang
- Hohe Sprachverständlichkeit
- 5,25"-Bass + 5,25"-Bass-Mitteltöner + 1"-Hochton-Waveguide
- Belastbarkeit 160 Watt, 4 Ohm
- Sehr linearer Frequenzgang
- Standardausführungen Weiß und Edelstahl
- Für Feuchträume geeignet

Einsatzbereiche

- Home Audio
- Surround-Anlagen
- Medienräume
- Konferenzräume
- Gastronomie, Hotels
- Läden, Verkaufsräume

DE 300 FR
Einbaulautsprecher

Abmessungen

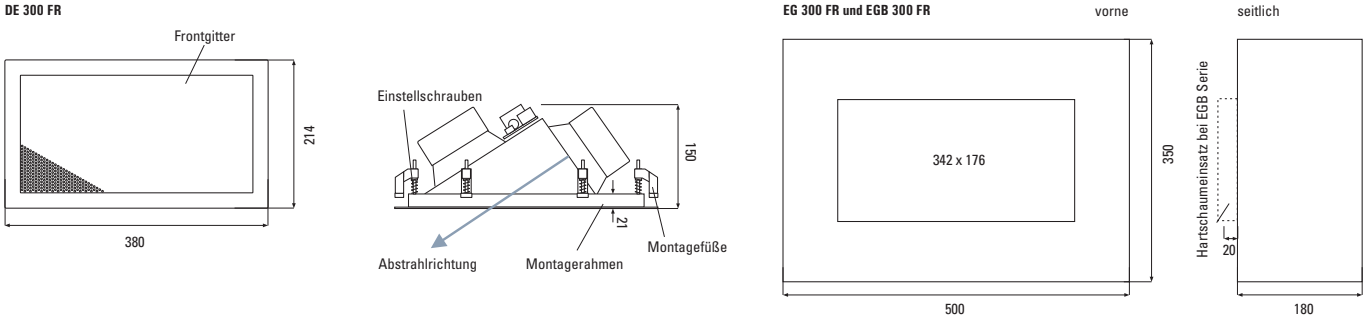

Technische Daten

Prinzip	3-Wege-Frontlautsprecher mit integrierter Frequenzweiche
Bestückung	5,25"-Bass + 5,25"-Bass-Mitteltöner + 1"-Hochton-Waveguide
Übertragungsbereich	57…21.000 Hz
Impedanz	4 Ohm
Belastbarkeit	RMS 80 Watt, Programm 160 Watt
Schalldruck	87 dB (1W/1m), max. 109 dB
Hauptabstrahlachse	vertikal -35°
Abstrahlwinkel	80° (-6 dB)
Abmessungen	380 × 214 mm
Einbauöffnung	342 × 176 mm (Wandstärke 6…30 mm)
Einbautiefe	150 mm
Gewicht	4,2 kg
Material	Einbaurahmen Edelstahl, Front Feinloch-blech, pulverbeschichtet
Anschlüsse	Schraubklemmen, steckbar
Garantie	5 Jahre

Messdiagramm

DE 300 FR Sens. 2,83 V/1m: 87 dB 57 - 20000 Hz (-6 dB) half space

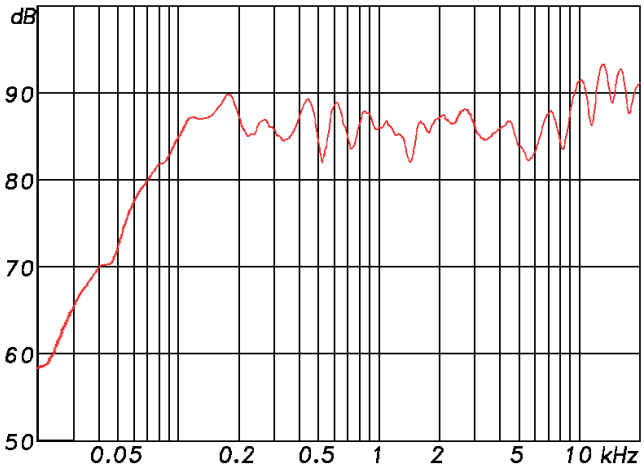

Modell	Ausführung
DE 300 FR Weiß	RAL 9016
DE 300 FR Edelstahl	V2A, gebürstet

Andere Farben und Ausführungen auf Anfrage

Zubehör

EG 300 FR

Einbaugehäuse für DE 300 FR
Kunststoff, Abm. 500 × 350 × 180 mm

EGB 300 FR

Einbaugehäuse für Beton DE 300 FR
Kunststoff, Abm. 500 × 350 × 208 mm

DE-X-Tool

Magnethalter zum mühelosen Einsetzen und Entfernen der DE 300 Frontgitter

DE 300 FR
Einbaulautsprecher

Montagerahmen mit schwenkbaren Montagefüßen

DE 300 FR

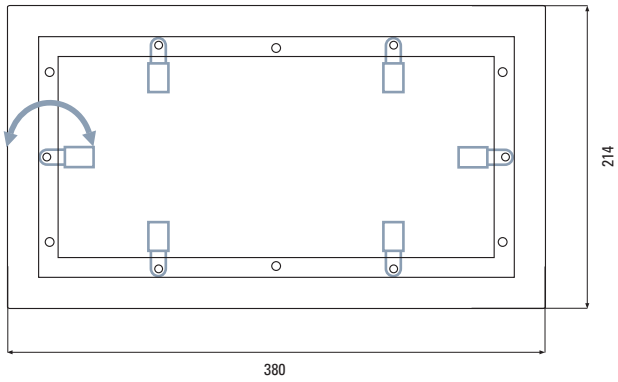

Lautsprecher-Einsatz

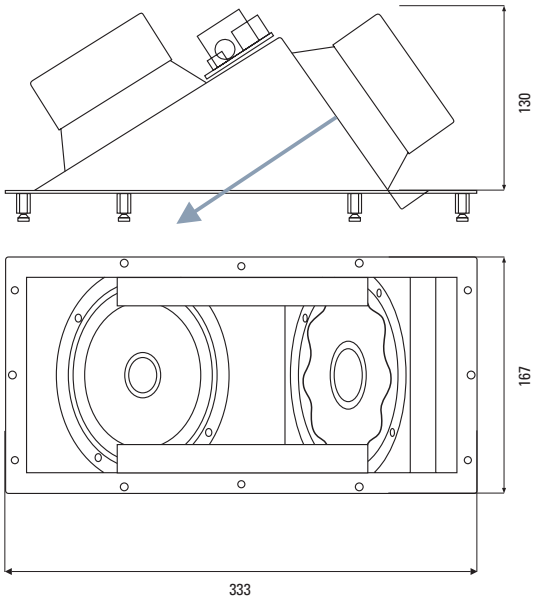

Montage (Decke)

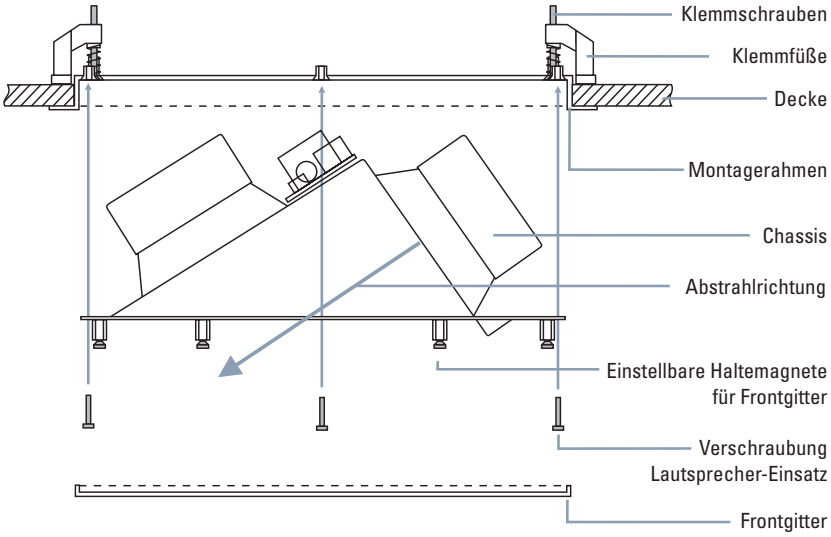

Einbauschritte:

1. Einbauöffnung in Trockenbau-Fläche schneiden (in massiven Wänden/Decken Einbaugehäuse der EG-Serie einsetzen)
2. Montagerahmen mit Klemmfüßen einführen, und Klemmfüße nach außen schwenken
3. Klemmschrauben anziehen, bis der Rahmen fest sitzt
4. Lautsprecher-Einsatz anschließen und einbauen
5. Frontgitter einsetzen und gegebenenfalls die verstellbaren Haltemagnete nachjustieren